UNE QUESTION, UN CONSEIL
info@air-techniques.fr
+33(0) 388 373 330
www.air-techniques.fr

DISTRIBUTEUR À COMMANDE PAR ANTENNE

RAPPEL RESSORT G1/8 - EF-18

Température d'utilisation : -10°C à +60°C
Milieu : air comprimé avec ou sans lubrification
Diamètre de passage : 2mm

	EF-18-310	EF-18-510
Fonction	3/2 NF	5/2
Orifices	G1/8"	
Pression d'utilisation	2,5 à 10 bar	
Débit	550 l/min.	
Éffort de manœuvre*	0,6 N (à 6 bar)	
Poids	160g	190g
Symbole	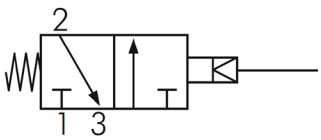	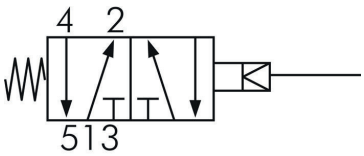

EF-18-310

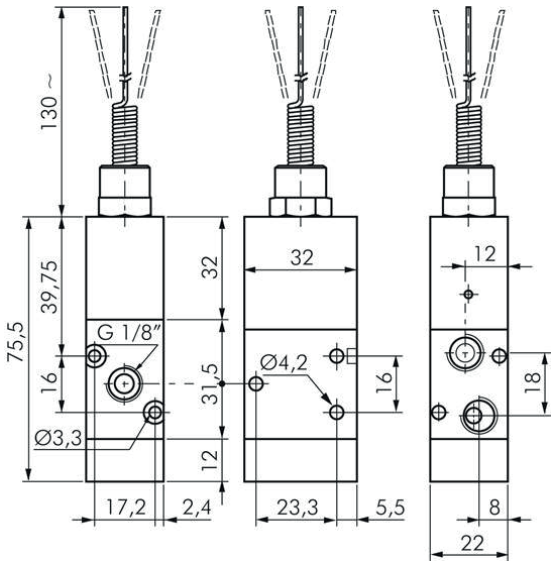
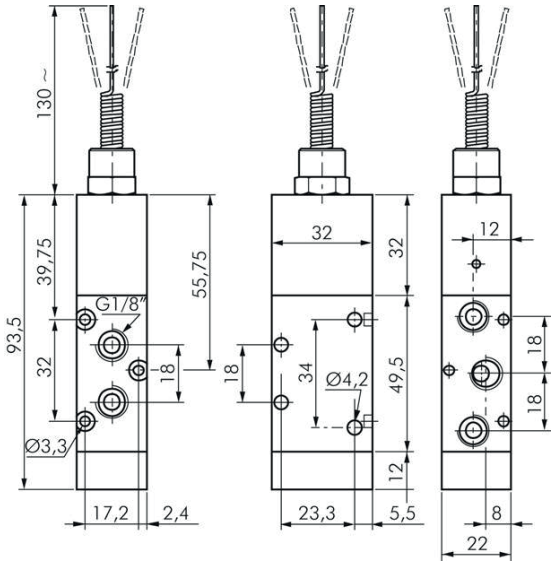
EF-18-510