UNE QUESTION, UN CONSEIL
info@air-techniques.fr
+33(0) 388 373 330
www.air-techniques.fr

Bobines magnétiques

airtec

Forme A selon DIN EN 175301-803

Largeur	30 mm
Espacement des contacts	18 mm
Contact	2P + E
Degré de protec on	IP 65 selon EN 60529 en liaison avec la prise de connexion
Durée d'enclenchement	100 %
Plage de température*	-20°C...+50°C
Tolérance en tension	± 10 %
Pour la(les) séries	

*En cas d'utilisation sur la vanne, la plage de température spécifiée pour la série de vannes respective s'applique

Référence :	23-SP-016-712	23-SP-016-722	23-SP-016-726	23-SP-016-727
Tension	24 V DC	24 V AC	110/115 V AC	230 V AC/ 110 V DC
Puissance DC	4,5 W	-	-	5,3 W
Puissance AC	-	8,0 VA	7,6 VA/ 8,6 VA	7,9 VA
Spécificités	Protection améliorée contre les environnements humides grâce au boîtier de la bobine thermodurcissable			

Forme B selon DIN EN 175301-803

Largeur	22 mm
Espacement des contacts	10 mm
Contact	2P + E
Degré de protection	IP 65 selon EN 60529 en liaison avec la prise de connexion
Durée d'enclenchement	100 %
Plage de température*	-20°C...+50°C
Tolérance en tension	± 10 %
Pour la(les) séries	

*En cas d'utilisation sur la vanne, la plage de température spécifiée pour la série de vannes respective s'applique

Référence :	23-SP-011-G-412	23-SP-011-G-427
Tension	24 V DC	230 V AC
Puissance DC	4,2 W	-
Puissance AC	-	4,0 VA

UNE QUESTION, UN CONSEIL
info@air-techniques.fr
+33(0) 388 373 330
www.air-techniques.fr

Bobines magnétiques

Form B Industrielle

Largeur	22 mm
Espacement des contacts	11 mm
Contact	2P + E
Degré de protection	IP 65 selon EN 60529 en liaison avec la prise de connexion
Durée d'enclenchement	100 %
Plage de température*	-20°C...+50°C
Tolérance en tension	± 10 %
Pour la(les) séries	M-04, M-05, M-07, M-22, KM-09, KM-10, MS-18, KN-05, MN-06, MI-01, MI-02, MI-03

*En cas d'utilisation sur la vanne, la plage de température spécifiée pour la série de vannes respective s'applique

Référence :	23-SP-011-411	23-SP-011-412	23-SP-011-422	23-SP-011-426	23-SP-011-427	23-SP-012-431	43-SP-012-432
Tension	12 V DC	24 V DC	24 V AC	115 V AC	230 V AC	12 V DC	24 V DC
Puissance DC	4,2 W	4,2 W	-	-	-	2,2 W	2,2 W
Puissance AC	-	-	4 VA	4 VA	4 VA		

Référence :	23-SP-011-1-711	23-SP-011-1-712	23-SP-011-1-725	23-SP-011-1-727	23-SP-011-1-732
Tension	12 V DC/ 24V AC	24 V DC/ 48 V AC	110/115 V AC	230 V AC	24 V DC
Puissance DC	4,6 W	4,8 W	-	-	2,5 W
Puissance AC	7,1 VA	7,7 VA	6,0 VA/ 7,6 VA	7,9 VA	-
Spécificités	Protection améliorée contre les environnements humides grâce au boîtier de la bobine thermodurcissable				

Bobine M12

Largeur	22 mm
Espacement des contacts	-
Contact	2P
Degré de protection	IP 65 selon EN 60529 en liaison avec la prise de connexion
Durée d'enclenchement	100 %
Plage de température*	-20°C...+50°C
Tolérance en tension	± 10 %
Pour la(les) séries	

*En cas d'utilisation sur la vanne, la plage de température spécifiée pour la série de vannes respective s'applique

Référence :	23-SP-011-5-O12	23-SP-012-5-O32
Tension	24 V DC	24 V DC
Puissance DC	4,8 W	2,5 W
Puissance AC	-	-
Spécificités	Avec affichage LED intégré et circuit de protec on	

UNE QUESTION, UN CONSEIL
info@air-techniques.fr
+33(0) 388 373 330
www.air-techniques.fr

Bobines magnétiques

airtec

Dimensions

Forme A selon DIN EN 175301-803

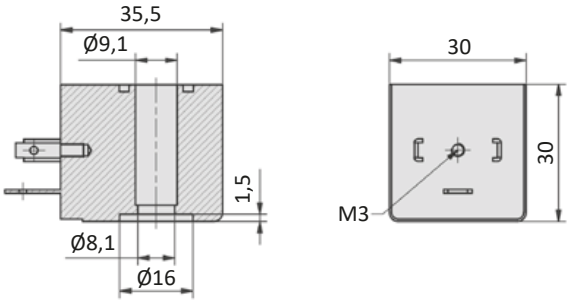

Forme B selon DIN EN 175301-803

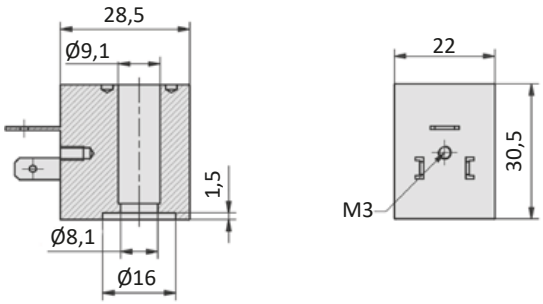

Form B Industrielle

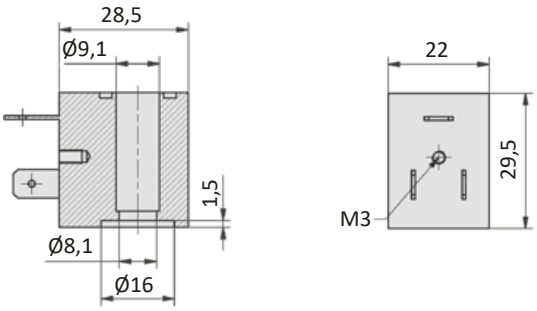
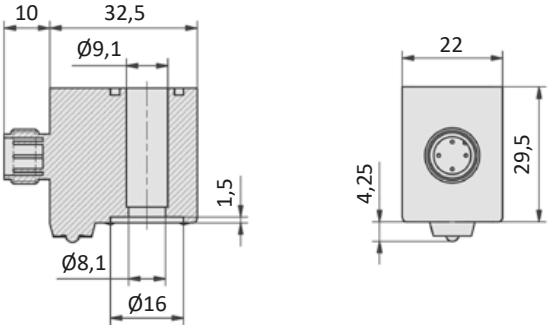
Bobine M12